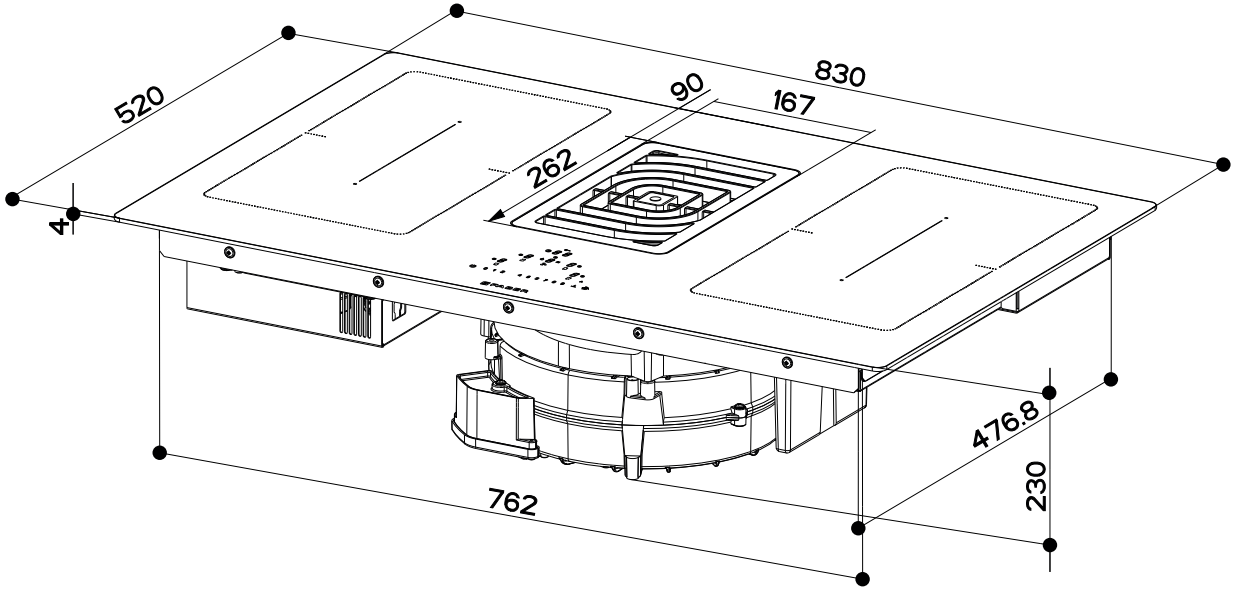
520
830
90
167
262
4
476.8
230
762